Preisliste 2024

Stapler 5t

Tagessatz	88€
10 Tage	780€
30 Tage	1085€

Alle Preise sind inkl. MwSt.

Nenn Traglast bei LSP: 5 t

Lastschwerpunkt: 500 mm

Eigengewicht: 6.58 t

Gesamtbreite: 1190 mm

Gesamtlänge

Bauhöhe: 2416 mm

Hubhöhe: 4.6 m

max. Steigfähigkeit: 32 %

Gabelzinken: 2400mm

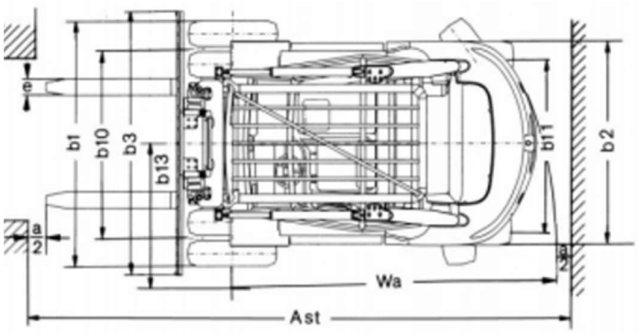

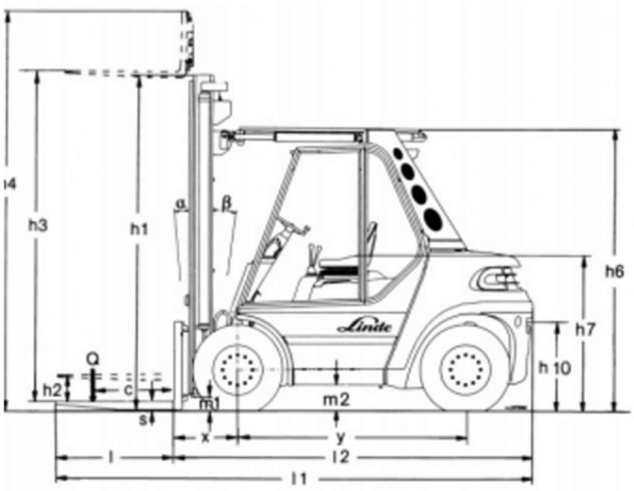

P&H Geräte GmbH
Schwarzenbach 21a
8741Weißkirchen in Steiermark
p-h.gmbh@gmx.at

0664 4541964/0664 4538050
Volksbank Steiermark AG
BIC: VBOEATWWGRA
IBAN:AT044477022983920000